KALFIRE
FIREPLACES

Gesloten gashaarden

DON'T COMPROMISE.

NL

DON'T COMPROMISE.

Don’t compromise

Bij Kalfire nemen wij alleen genoegen met het allerbeste. De gesloten gashaarden die wij sinds 1981 ontwikkelen en produceren, zijn het resultaat van ons streven naar perfectie. Perfectie in design, techniek, prestaties, kortom in alles.

Regelmatig introduceren wij onze innovatieve technische en esthetische noviteiten. Met gepatenteerde technologieën, zoals de prestigebrander en de Natural Spark Generator (NSG), lukt het ons om de beleving van een natuurlijk houtvuur te creëren. Onze gashaarden doorstaan dan ook met glans de vergelijking met een authentieke open haard.

In deze brochure vindt u volop inspiratie en informatie. Tevens presenteren wij u bijna ongelimiteerde mogelijkheden om een haard samen te stellen die voldoet aan uw persoonlijke wensen en die bij uw interieur past. Want uiteindelijk creëert u de gashaard die uw interieur gaat verrijken zelf, in nauwe samenwerking met uw Kalfire-dealer. Blijf dicht bij uzelf, maak duidelijke keuzes en neem geen genoegen met compromissen. Dat doen wij ook niet!

Beijko van Melick
Algemeen directeur Kalfire

DON’T COMPROMISE.

Cornerstones

De basis van onze producten, dienstverlening en mentaliteit is verankerd in vijf hoekstenen. Alles wat we doen en ontwikkelen toetsen we hieraan. Zo houden we onszelf scherp. Zo blijven we toonaangevend.

Beleving is dé reden om te kiezen voor een haard. Natuurlijk haardvuur is de rustgevende sfeermaker bij uitstek. Kalfire gashaarden staan internationaal bekend om hun realistisch vlammenspel.

Individualiteit staat voor maximale keuze en design-vrijheid. Een haard heeft altijd een prominente plaats in uw interieur. Daarom moet die perfect passen bij uw persoonlijke smaak. U wilt immers geen genoegen nemen met compromissen.

Gemak is genieten. Onze haarden zijn zo geconstrueerd dat reinigen eenvoudig is. Net als de bediening via een afstandsbediening of smartphone app.

Duurzaamheid is vanzelfsprekend. Onze gas- en houthaarden zijn voorzien van innovatieve verbrandingstechnieken waardoor ze milieuvriendelijk, duurzaam én zuinig zijn.

Vakmanschap garanderen we samen met onze dealers. Vakmensen die door ons geselecteerd en getraind zijn. Onze eigen researchers zorgen voor topkwaliteit en innovaties. We zijn toonaangevend en dat willen we blijven.

Inhoud

Voorwoord Beijko van Melick 5
Cornerstones 6

BELEVING

Een sfeerhaard voor alle jaargetijden 9
Realistisch vlammenspel maakt diepe indruk 10
Levensechte vonken met Natural Spark Generator 13
Ledverlichting als natuurlijk gloedbed 13
Clear view: vrij zicht op uw vuur 15

INDIVIDUALITEIT

Een gashaard gepersonaliseerd naar uw smaak 16
2.000 variaties op sfeer en comfort 19
Vloeiende overgang tussen haard en ombouw 21
3 verschillende achterwanden 23

GEMAK

Op uw wenken bediend met de iMatch afstandsbediening 24
iMatch-app voor Apple en Android 26
Easy Door System voor eenvoudig onderhoud 29

DUURZAAMHEID

Duurzaam genieten met 40% minder gasverbruik 30
Een haard die optimaal functioneert 33

VAKMANSCHAP

Vaak geïmiteerd, nooit geëvenaard 34
Kalfire-dealers delen onze passie 35

ASSORTIMENT 36

Fronthaard: voor elk interieur een model
GP-serie:
KALFIRE GP60/59F 40
KALFIRE GP60/79F 42
KALFIRE GP75/59F 44
KALFIRE GP105/59F 46
KALFIRE GP105/79F 48
G-serie:
KALFIRE G60/48F 50
KALFIRE G80/48F 52
KALFIRE G100/41F 54
KALFIRE G120/41F 56
KALFIRE G160/41F 58

Hoekhaard: zicht van twee zijden
GP-serie:
KALFIRE GP65/55C 62
KALFIRE GP65/75C 64
KALFIRE GP80/55C 66
KALFIRE GP110/55C 68
KALFIRE GP110/75C 70
G-serie:
KALFIRE G65/44C 72
KALFIRE G85/44C 74
KALFIRE G105/37C 76
KALFIRE G125/37C 78
KALFIRE G165/37C 80

3-zijdige haard: 3-zijdig glas, maximaal vuurzicht
GP-serie:
KALFIRE GP70/55S 82
KALFIRE GP70/75S 84
KALFIRE GP85/55S 86
KALFIRE GP115/55S 88
KALFIRE GP115/75S 90
G-serie:
KALFIRE G70/44S 92
KALFIRE G90/44S 94
KALFIRE G110/37S 96
KALFIRE G130/37S 98
KALFIRE G170/37S 100

Tunnelhaard | Roomdivider: sfeervolle afscheiding
KALFIRE GP80/54T 102
KALFIRE GP85/50R 104

Productoverzicht 106
Maatschetsen 108

Colofon

Deze folder is een uitgave van Kalfire BV
Concept, vormgeving en redactie: DimCoppen, Tegelen
Fotografie: Zebra fotostudio's, Venlo
Meubilair: Berden Meubelen, Venlo

Een sfeerhaard voor alle jaargetijden

Een open haardvuur past ongetwijfeld in uw ideaalbeeld van een koude winterdag. Waar vroeger een haard vooral gezien werd als bron van warmte, gaat het nu vooral om het verhogen van de sfeer in een ruimte. De gesloten gashaarden van Kalfire zijn niet alleen functioneel maar zijn ook echte sfeerhaarden.

Niets zo rustgevend als een zacht flakkerend haardvuurtje. Het eindeloze staren naar de vlammen is een ontspannen bezigheid. Of dat nu een echt houtvuur is of een sfeervol vuurtje in een gashaard.

De grootte en stijl van uw leefruimte speelt daarbij geen rol. Wij leveren gesloten sfeerhaarden voor iedere denkbare woonsituatie. Onze producten zijn met veel passie en oog voor perfectie vervaardigd en laten wat betreft kwaliteit en uitstraling niets te wensen over.

BELEVING

Realistisch vlammenspel maakt diepe indruk

Kies uw vuur

Kiest u voor een hoge of voor een brede haard? Voor beide toepassingen heeft Kalfire een brander ontwikkeld.

Prestigebrander (Kalfire GP-serie)
De innovatieve, gepatenteerde prestigebrander, zorgt voor een ongekend realistisch houtvuurbeeld. De prestigebranders zijn geïntegreerd in de keramische houtstammen. Deze worden in piramidevorm in de haard opgestapeld. Hierdoor ontstaat er een hoog en volumineus vlambeeld.

3D-brander (Kalfire G-serie)
Net als de prestigebrander is de 3D-brander door Kalfire zelf ontworpen en ontwikkeld. Dit langgerekt en horizontaal vuur past uitstekend in uw moderne interieur. Hiermee zijn afmetingen tot 170 cm mogelijk. Indien u kiest voor een gesloten gashaard voorzien van 3D-brander, haalt u een bijzonder fraai en natuurgetrouw vlammenspel in huis.

Haarden met een 3D-brander worden standaard geleverd met een keramische houtstammenset, maar u kunt ook kiezen voor een exclusieve keramische houtstammenset, witte stenen, beige stenen, grijze stenen of kryptonite.

Prestigebrander

3D-brander

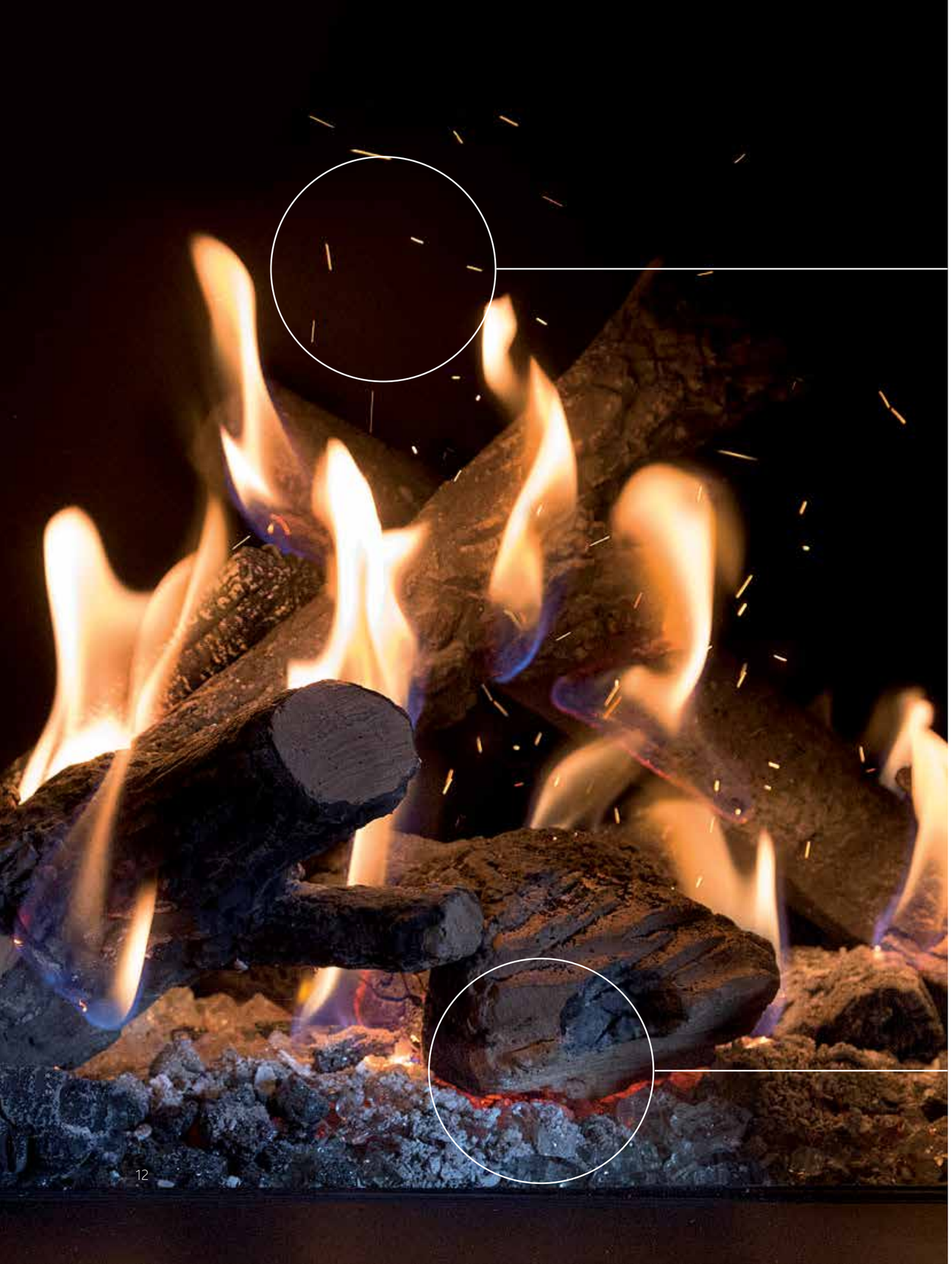

Levensechte vonken met Natural Spark Generator

Kalfire houdt zich voortdurend bezig met innovatie. De meest recente innovatie van onze afdeling Research is de Natural Spark Generator (NSG). De NSG is als optie verkrijgbaar voor alle gashaarden met een prestigebrander. Deze technologie zorgt ervoor dat er in de haard levensechte vonkjes uit de brandende vlammen opstijgen en langzaam verbranden. Het levert een natuurgetrouw vlammenspel op, waardoor het net een echt houtvuur lijkt.

Ledverlichting als natuurlijk gloedbed

Bij onze gesloten gashaarden met prestigebrander kunt u optioneel kiezen voor een zogenaamde hybride functie. In dat geval wordt de stookbodem van de haard voorzien van ledverlichting. Deze verlichting heeft drie verschillende programma's die u naar eigen smaak kunt instellen. Doordat de lichtintensiteit steeds verandert, ontstaat een sfeerrijke imitatie van het gloedbed van een echt houtvuur.

Het inschakelen van de hybride functie werkt ook sfeerverhogend in de warme zomermaanden, als u niet direct extra warmte nodig heeft. Met haarden van Kalfire geniet u eigenlijk het hele jaar door. Zelfs als de haard gedoofd is gaat er veel sfeer uit van de realistische houtstammenset in combinatie met de ledverlichting.

BELEVING

KALFIRE GP105/79F met steenmotief achterwand

Clear View: vrij zicht op uw vuur

De gesloten gashaarden van Kalfire vallen op door het ontbreken van hinderlijke lijsten om het glas. Hierdoor heeft u langs alle kanten een sfeervol open zicht op het haardvuur. Kiest u voor ontspiegeld glas dan is uw gesloten gashaard nauwelijks meer van een open haard te onderscheiden.

Een gashaard gepersonaliseerd naar uw smaak

Een gashaard is een volwaardig onderdeel van een interieur. Een sfeermaker en designobject in één. Zeker als in die haard de illusie van een open en natuurgetrouw haardvuur met oog voor detail wordt gewekt. Heeft u een woning gekocht of heeft u plannen om uw huis te verbouwen? En gaat een architect voor u aan de slag met het ontwerpen van een gashaard? Of heeft u zelf ideeën die u wilt uitwerken? Kalfire geeft u alle elementen in handen om een gashaard helemaal 'van u' te maken.

2.000 variaties op sfeer en comfort

Fronthaard - KALFIRE G60/48F

Hoekhaard - KALFIRE G105/37C

3-zijdige haard - KALFIRE G90/44S

Roomdivider - KALFIRE GP85/50R

Wij leveren de nieuwste generatie gesloten gashaarden in verschillende formaten en uitvoeringen. In totaal zijn er niet minder dan 2.000 variaties mogelijk. Onze drang naar innovatie zorgt ervoor, dat daar voortdurend nieuwe variaties aan worden toegevoegd.

De basis voor uw gashaard legt u door een keuze te maken uit een fronthaard, hoekhaard, driezijdige haard, tunnelhaard of roomdivider. Wij bieden een groot aantal opties aan waarmee u aan uw haard een persoonlijke touch geeft. Op basis van uw smaak en specifieke voorkeuren, doorloopt u samen met onze dealer de keuzemogelijkheden wat betreft kaders, achterwanden, brandertype (3D-brander of prestigebrander), vullingen en meer. Zo ontstaat stap voor stap de haard die bij u past.

INDIVIDUALITEIT

KALFIRE GP110/75C

Vloeiende overgang tussen haard en ombouw

Onze gesloten gashaarden laten zich naadloos inpassen in uw interieur met een optimaal zicht op het vuur. Het plateau voor de haard, dat vaak uit natuursteen bestaat, kan tot aan de kaderloze ruit van de haard doorlopen. De zijwanden gaan vloeiend over in de ombouw van de haard. Daarnaast kunt u ervoor kiezen om de achterwand door te trekken tot buiten de haard. U ziet dan nergens een metalen omlijsting. Hierdoor ontstaat een strak, minimalistisch design waarin de overgang tussen haard en ombouw verdwijnt en de indruk van een echte open haard ontstaat.

INDIVIDUALITEIT

3 verschillende achterwanden

Keramische glazen achterwand

Vlakke achterwand
(hoekhaard, 3-zijdige haard)

Vlakke achterwand
(fronthaard, tunnel, roomdivider)

Design achterwand

De achterwand is een belangrijk beeld- en sfeerbepalend element, ook als uw haard niet brandt. Een achterwand kan zorgen voor extra contrast met de vlammen. Of voor een weerspiegeling van het vlammenspel, dat daardoor nog meer dynamiek krijgt. Bij de gesloten gashaarden van Kalfire heeft u de keuze uit drie verschillende achterwanden. Standaard zijn alle gashaarden voorzien van een minimalistische, vlakke achterwand. Als optie bieden wij u een keramische glazen achterwand of een design achterwand met een robuust patroon van verticale lijnen.

INDIVIDUALITEIT

Op uw wenken bediend met de iMatch afstands-bediening

U bedient uw gesloten gashaard via de iMatch afstandsbediening die standaard wordt meegeleverd. Met één druk op de knop zet u de haard aan of uit en regelt u de hoogte van de vlammen. U kunt daarbij kiezen uit acht standen of voor de ECO-stand. Schakelt u deze energiezuinige stand in, dan wordt automatisch een afwisselend vlambeeld gegenereerd. Dit zorgt voor een aanzienlijke vermindering van het gasverbruik.

KALFIRE GP70/75S

iMatch-app voor Apple en Android

Kiest u voor één van onze gashaarden, dan bieden wij u de optie om uw haard uit te rusten met een ontvanger. Via de speciale Kalfire-app die u gratis kunt downloaden in de appstores van Apple en Google (Android), kunt u vervolgens de gashaard aansturen vanaf uw smartphone of tablet. Is uw woning voorzien van een domotica-systeem, dan kunt u de bediening van uw haard volledig integreren in dit systeem.

Easy Door System voor eenvoudig onderhoud

Om het onderhoud van uw gesloten gashaard zo eenvoudig mogelijk te maken, hebben wij onze gashaarden uitgerust met het Easy Door System. Het reinigen van het glas van uw haard is nog nooit zo eenvoudig geweest. Ons unieke systeem zorgt ervoor dat u in vier eenvoudige stappen de deur kunt verwijderen. U heeft daarvoor ook geen extra gereedschap nodig. En na het reinigen van het glas plaatst u de deur net zo gemakkelijk weer terug.

GEMAK

Duurzaam genieten met 40% minder gasverbruik

Op het gebied van duurzame techniek zet Kalfire al jaren de toon met haar energiezuinige haarden. De ECO-stand is daar een sprekend voorbeeld van. Naast de acht normale gasstanden kunnen onze haarden op deze negende, energiebesparende stand worden gezet. Schakelt u via de iMatch afstandsbediening of iMatch app de ECO-stand in, dan laat de elektronische gasklep in een zogenaamde sinusvorm afwisselend meer en minder gas door naar de haard. Hierdoor ontstaat een gevarieerd beeld met afwisselend hoge en lage vlammen.

Deze voortdurende afwisseling in vlambeeld is niet alleen mooi om te zien: het zorgt ook voor een aangename verlaging van het gasverbruik tot wel 40% ten opzichte van de hoogste stand.
Onze gesloten gashaarden zijn niet alleen modern uitgevoerd, maar steken er ook hoog bovenuit vanwege de hoge rendementen die ermee behaald worden. In combinatie met de moderne verbrandingstechnieken die wij toepassen, geeft dit u de zekerheid dat uw Kalfire-haard milieuvriendelijk, duurzaam én zuinig is.

DUURZAAMHEID

Een haard die optimaal functioneert

Bij periodiek onderhoud aan uw gesloten gashaard, controleert uw Kalfire-installateur onder andere het rookkanaal en de verbranding in uw haard. Voor deze controle maakt de Kalfire-installateur gebruik van de gepatenteerde duurzaamheidsmeetpunten die wij in al onze gashaarden inbouwen. Via deze punten kunnen de O2 (verse lucht)- en CO(rookgassen)-waardes worden uitgelezen. Die eerste waarde vertelt iets over de werking van het rookkanaal, de tweede waarde over de kwaliteit van de verbranding.
Eventuele onregelmatigheden in het rookkanaal worden zo tijdig opgespoord, zodat u jarenlang kunt blijven genieten van een optimaal functionerende en schone gashaard.

DUURZAAMHEID

Vaak geïmiteerd, nooit geëvenaard

Gashaarden van Kalfire worden in eigen huis ontwikkeld, geproduceerd en door ons sterke research team voortdurend doorontwikkeld. Innovaties volgen elkaar in snel tempo op en worden met succes in de markt gezet. Onze producten worden op grote schaal geïmiteerd maar nooit geëvenaard. Niet voor niets hebben wij diverse patenten op onze naam staan o.a. voor de prestigebrander en de Natural Spark Generator (NSG).

Door alle innovatieve ontwikkelingen, brandt er in onze gashaarden een vuur waarvan de kleur, gloed en de vlamhoogte nauwelijks nog te onderscheiden is van een natuurlijk houtvuur. Onze research afdeling heeft oog voor detail, waardoor ze de allerbeste gesloten gashaarden ontwikkelen en produceren.
Zonder compromissen!

Kalfire-dealers delen onze passie

Onze gesloten gashaarden zijn uitsluitend verkrijgbaar bij de Kalfire-dealers uit ons zorgvuldig opgebouwde netwerk. Zij zijn opgeleid bij en door Kalfire, kennen onze kwaliteitsproducten door en door en ze delen onze passie en ons vakmanschap.

Alleen een erkende Kalfire-dealer is in staat om onze inbouwhaarden perfect en veilig te installeren. Zo haalt u het optimale rendement uit de haard en weet u zeker dat er aan alle garantie- en veiligheidsvoorschriften wordt voldaan. Die garantie geven wij u!

Assortiment

Glasmaten haarden met prestigebrander (GP serie)

Glasmaten haarden met 3D-brander (G serie)

Fronthaard

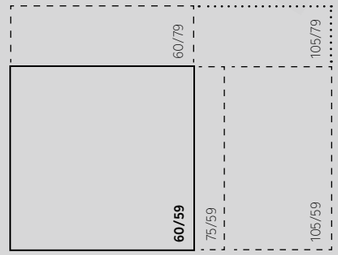

Hoekhaard

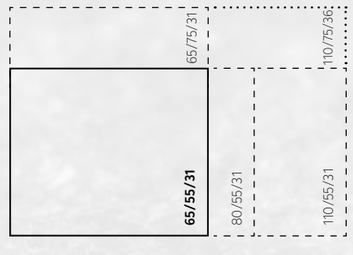

3-zijdige haard

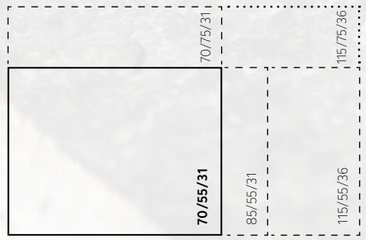

Tunnelhaard / Roomdivider

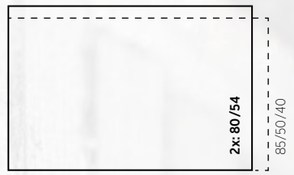

Fronthaard:

voor elk interieur een model

KALFIRE GP60/79F met klei achterwand en NSG

KALFIRE GP60/59F met NSG

GP-serie

Fronthaard

Een gesloten gashaard met alleen aan de voorzijde glas, wordt een fronthaard genoemd. In het productaanbod van Kalfire vindt u een groot aantal type fronthaarden. Het assortiment is zeer ruim en u heeft veel keuze in maten en uitvoeringen. De afmetingen van het glas van een fronthaard beginnen bij 60 cm en gaan tot wel 160 cm breed!
Fronthaarden zijn niet alleen in te passen in een modern interieurontwerp, maar ze zijn ook uitermate geschikt om toe te passen in een stijlschouw, waarbij u natuurlijk zelf de stijl en uitstraling kiest die u mooi vindt.

Glasmaten fronthaarden met prestigebrander.

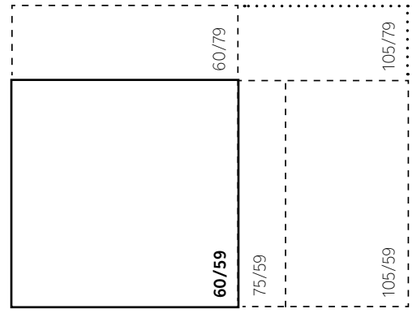

GP-serie

KALFIRE GP60/79F met NSG

Glasmaten fronthaarden met prestigebrander.

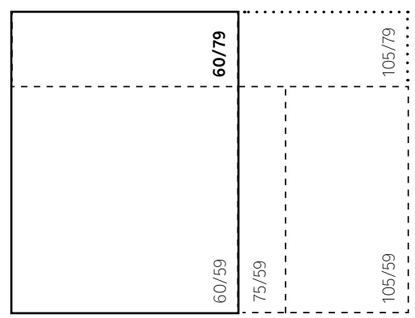

KALFIRE GP75/59F

Glasmaten fronthaarden met prestigebrander.

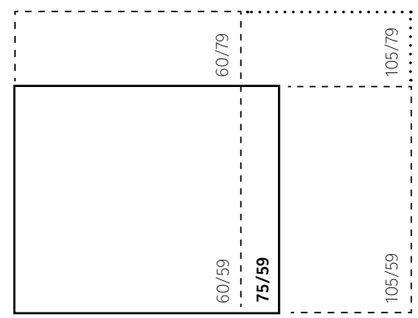

GP-serie

KALFIRE GP105/59F

Glasmaten fronthaarden met prestigebrander.

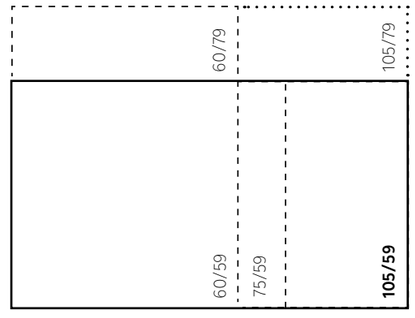

GP-serie

KALFIRE GP105/79F met steenmotief achterwand

Glasmaten fronthaarden met prestigebrander.

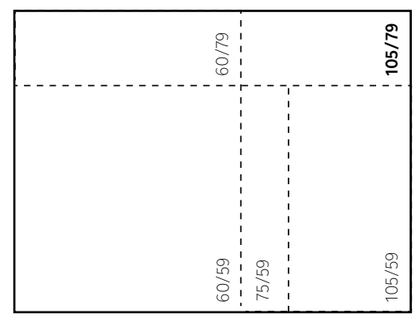

G-serie

Glasmaten fronthaarden met 3D-brander.

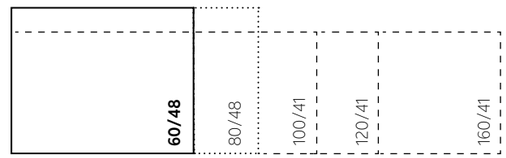

KALFIRE G60/48F

ASSORTIMENT

KALFIRE G80/48F

Glasmaten fronthaarden met 3D-brander.

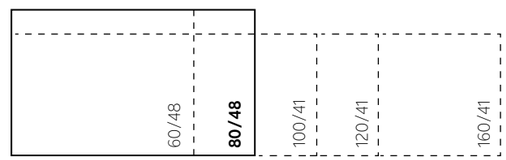

ASSORTIMENT

Glasmaten fronthaarden met 3D-brander.

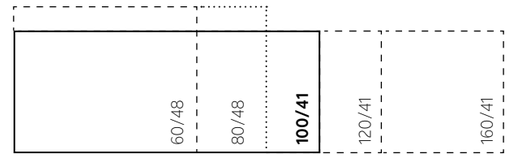

KALFIRE G100/41F

G-serie

Glasmaten fronthaarden met 3D-brander.

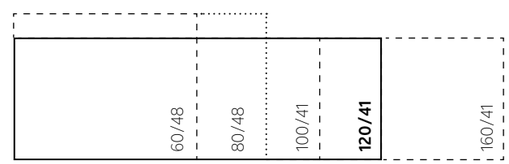

KALFIRE G120/41F

KALFIRE G160/41F

Glasmaten fronthaarden met 3D-brander.

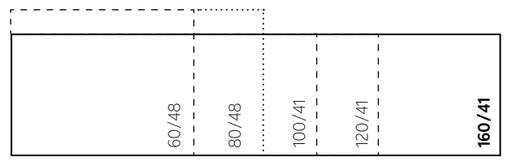

ASSORTIMENT

Hoekhaard:

zicht van twee zijden

KALFIRE GP80/55C

Hoekhaard

Met een gesloten gashaard die als hoekmodel is uitgevoerd, heeft u vanuit twee zijden een nog beter zicht op de vlammen. Kalfire levert hoekhaarden in diverse breedte- en hoogtematen. Vanzelfsprekend kunnen wij een linker- en rechtervariant leveren.
Tevens kunt u kiezen voor een vlakke achterwand, een achterwand uitgevoerd in keramisch glas of een design achterwand. Deze keuze heeft u overigens ook bij de andere typen gashaarden van Kalfire.

Glasmaten hoekhaarden met prestigebrander.

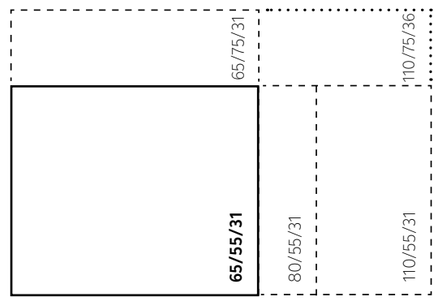

KALFIRE GP65/55C met NSG

GP-serie

Glasmaten hoekhaarden met prestigebrander.

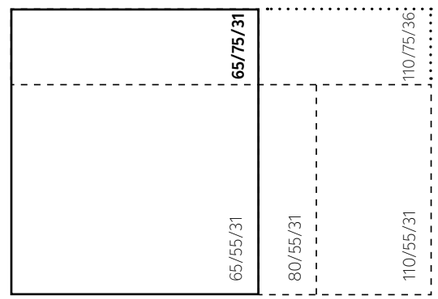

KALFIRE GP65/75C met NSG

GP-serie

Glasmaten hoekhaarden met prestigebrander.

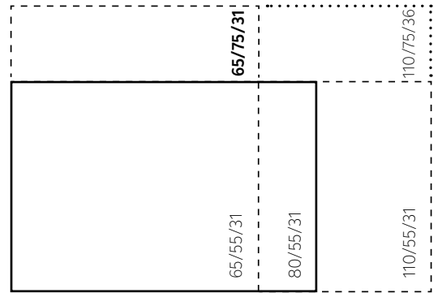

KALFIRE GP80/55C

GP-serie

Glasmaten hoekhaarden met prestigebrander.

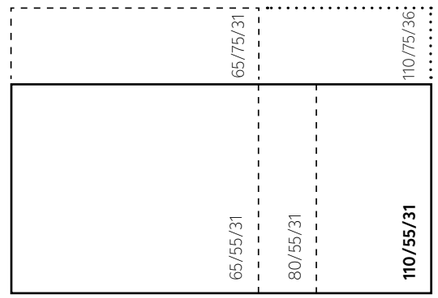

KALFIRE GP110/55C

GP-serie

Glasmaten hoekhaarden met prestigebrander.

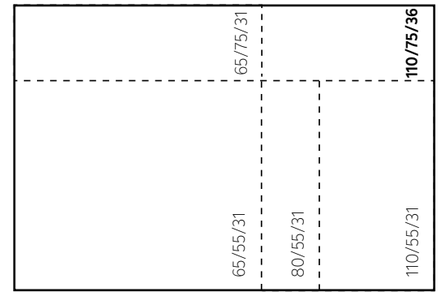

KALFIRE GP110/75C

ASSORTIMENT

KALFIRE G65/44C

Glasmaten hoekhaarden met 3D-brander.

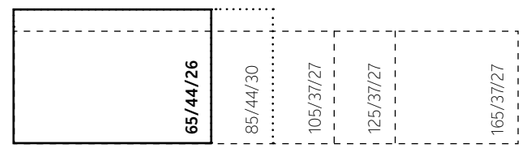

ASSORTIMENT

KALFIRE G85/44C

Glasmaten hoekhaarden met 3D-brander.

65/44/26	**85/44/30**	105/37/27	125/37/27	165/37/27

ASSORTIMENT

G-serie

Glasmaten hoekhaarden met 3D-brander.

65/44/26	85/44/30	**105/37/27**	125/37/27	165/37/27

KALFIRE G105/37C

Glasmaten hoekhaarden met 3D-brander.

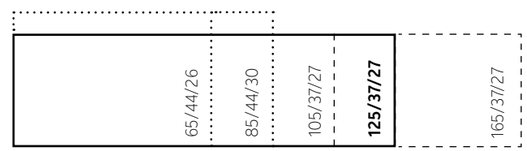

KALFIRE G125/37C

ASSORTIMENT

KALFIRE G165/37C

Glasmaten hoekhaarden met 3D-brander.

	65/44/26	85/44/30	105/37/27	125/37/27	**165/37/27**

ASSORTIMENT

3-zijdige gashaard:

3-zijdig glas maximaal vuurzicht

KALFIRE GP70/55S

Glasmaten 3-zijdige haarden met prestigebrander.

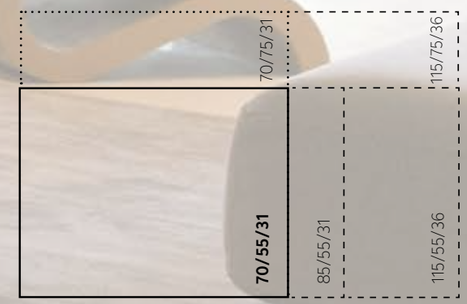

GP-serie

3-zijdige gashaard

De naam zegt het al: een gesloten gashaard die aan drie zijden is uitgevoerd met kaderloos glas. Het vuur wordt dus enkel en alleen omgeven door glas, waardoor een driezijdig vuurzicht ontstaat.
Een driezijdige gashaard trekt in ieder interieur automatisch de aandacht. Vanuit diverse oogpunten ziet u wat u wilt zien: een realistisch vlammenspel. Kalfire biedt u een ruime keuze in driezijdige gashaarden.

Glasmaten 3-zijdige haarden met prestigebrander.

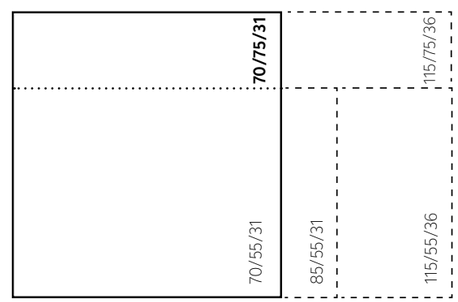

KALFIRE GP70/75S met NSG

GP-serie

Glasmaten 3-zijdige haarden met prestigebrander.

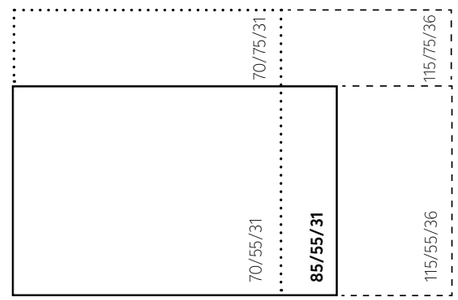

KALFIRE GP85/55S

ASSORTIMENT

GP-serie

Glasmaten 3-zijdige haarden met prestigebrander.

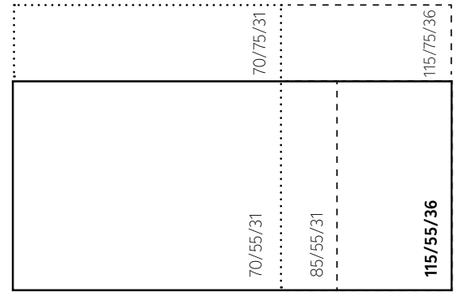

KALFIRE GP115/55S

GP-serie

Glasmaten 3-zijdige haarden met prestigebrander.

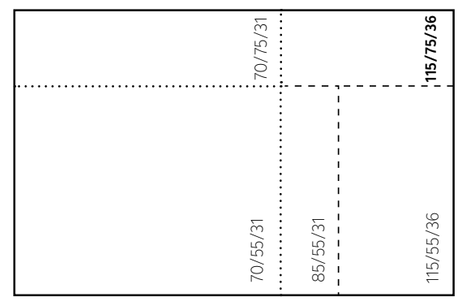

KALFIRE GP115/75S

KALFIRE G70/44S

Glasmaten 3-zijdige haarden met 3D-brander.

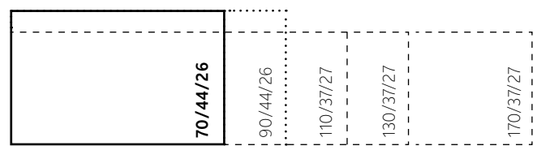

ASSORTIMENT

G-serie

Glasmaten 3-zijdige haarden met 3D-brander.

70/44/26	**90/44/26**	110/37/27	130/37/27	170/37/27

ASSORTIMENT

KALFIRE G90/44S

Glasmaten 3-zijdige haarden met 3D-brander.

70/44/26 | 90/44/26 | **110/37/27** | 130/37/27 | 170/37/27

KALFIRE G110/37S

Glasmaten 3-zijdige haarden met 3D-brander.

70/44/26	90/44/26	110/37/27	**130/37/27**	170/37/27

KALFIRE G130/37S

G-serie

Glasmaten 3-zijdige haarden met 3D-brander.

	70/44/26	90/44/26	110/37/27	130/37/27	**170/37/27**

KALFIRE G170/37S

ASSORTIMENT

Tunnelhaard | Roomdivider:

sfeervolle afscheiding tussen ruimtes

Glasmaten **tunnel**/roomdivider haarden met prestigebrander.

KALFIRE GP80/54T

KALFIRE GP85/50R

GP-serie

Tunnelhaard of Roomdivider

Voor dit type haard kiest u als u vanuit meer dan één ruimte zicht wilt hebben op het prachtige vlammenspel, of tussen twee leefruimtes een optische afscheiding wilt creëren.

Het vuur in een roomdivider is vanuit alle zijden optimaal zichtbaar. De roomdivider gashaard kan ook zwevend worden opgesteld, waardoor men een volledig open beeld heeft van de woonruimte.w

Glasmaten tunnel/**roomdivider** haarden met prestigebrander.

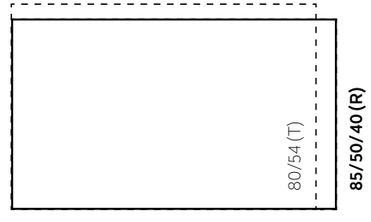

		Brandertype 3D-brander Prestigebrander	Hybride-functie Natural Spark Generator (NSG)	Achterwanden Vlak Keramisch glas Design Steenmotief Klei	Ontspiegeld glas	Vullingen Keramische (brander)stammenset Keramische stammenset Exclusieve keramische stammenset Witte stenen Grijze stenen Cryptonite	Inbouwkaders 4-zijdig, 3 cm diep, 4 mm dik 4-zijdig, 7 cm diep, 8 mm dik 4-zijdig, 10 cm diep, 8 mm dik	Glasmaten Breedte (cm) Hoogte (cm) Breedte zijglas (cm)	Ø Schoorsteenkanaal	Rendememt (%)*	Vermogen (kW)*	Energie-efficiëntie-index (EEI) (%)*	Energie-efficiëntieklasse*
	Fronthaarden												
page 40	GP60/59F	•	• •	• • •	•	•	• • •	60 59	130/200	76	6,1	88	A
page 42	GP60/79F	•	• •	• • • •	•	•	• • •	60 79	130/200	76	7,9	88	A
page 44	GP75/59F	•	• •	• • •	•	•	• • •	75 59	130/200	83	8,7	88	A
page 46	GP105/59F	•	• •	• • •	•	•	• • •	105 59	130/200	82	8,8	88	A
page 48	GP105/79F	•	• •	• • • • •	•	•	• • •	105 79	130/200	82	11,4	92	A
page 50	G60/48F	•		• • •	•	• • • • •	• • •	60 48	100/150	85	5,8	89	A
page 52	G80/48F	•		• • •	•	• • • • •	• • •	80 48	130/200	83	6,6	89	A
page 54	G100/41F	•		• • •	•	• • • • •	• • •	100 41	130/200	83	7,4	90	A
page 56	G120/41F	•		• • •	•	• • • • •	• • •	120 41	130/200	85	8,3	90	A
page 58	G160/41F	•		• • •	•	• • • • •	• • •	160 41	130/200	82	10,8	89	A
	Hoekhaarden												
page 62	GP65/55C	•	• •	• • •		•		65 55 31	130/200	76	6,1	88	A
page 64	GP65/75C	•	• •	• • •		•		65 75 31	130/200	76	7,9	88	A
page 66	GP80/55C	•	• •	• • •		•		80 55 31	130/200	83	8,7	88	A
page 68	GP110/55C	•	• •	• • •		•		110 55 36	130/200	82	8,8	88	A
page 70	GP110/75C	•	• •	• • •		•		110 75 36	130/200	82	11,4	92	A
page 72	G65/44C	•		• • •		• • • • •		65 44 26	100/150	85	5,8	89	A
page 74	G85/44C	•		• • •		• • • • •		85 48 30	130/200	83	6,6	89	A
page 76	G105/37C	•		• • •		• • • • •		105 37 27	130/200	83	7,4	90	A
page 78	G125/37C	•		• • •		• • • • •		125 37 27	130/200	85	8,3	90	A
page 80	G165/37C	•		• • •		• • • • •		165 37 27	130/200	82	10,8	89	A
	3-zijdige haarden												
page 82	GP70/55S	•	• •	• • •		•		65 55 31	130/200	76	6,1	88	A
page 84	GP70/75S	•	• •	• • •		•		65 75 31	130/200	76	7,9	88	A
page 86	GP85/55S	•	• •	• • •		•		80 55 31	130/200	83	8,7	88	A
page 88	GP115/55S	•	• •	• • •		•		110 55 36	130/200	82	8,8	88	A
page 90	GP115/75S	•	• •	• • •		•		110 75 36	130/200	82	11,4	92	A
page 92	G70/44S	•		• • •		• • • • •		65 44 26	100/150	85	5,8	89	A
page 94	G90/44S	•		• • •		• • • • •		85 48 30	130/200	83	6,6	89	A
page 96	G110/37S	•		• • •		• • • • •		105 37 27	130/200	83	7,4	90	A
page 98	G130/37S	•		• • •		• • • • •		125 37 27	130/200	85	8,3	90	A
page 100	G170/37S	•		• • •		• • • • •		165 37 27	130/200	82	10,8	89	A
	Tunnel / Roomdivider												
page 102	GP80/54T	•	• •	• • •	•	•	• • •	80 54	130/200	79	7,9	88	A
page 104	GP85/50R	•	• •	• • •		•	• • •	85 50 40	130/200	79	7,9	88	A

Aan de getoonde waardes kunnen geen rechten worden ontleend. Bij toestellen op propaan is de vlamhoogte lager.
*Rendement, vermogen, energie-efficiëntie-index en energie-efficiëntieklasse op basis van gassoort G20
(voor overige gassoorten zie www.kalfire.com)

Productoverzicht

Kalfire GP60/59F

pag. 40

Voorzijde

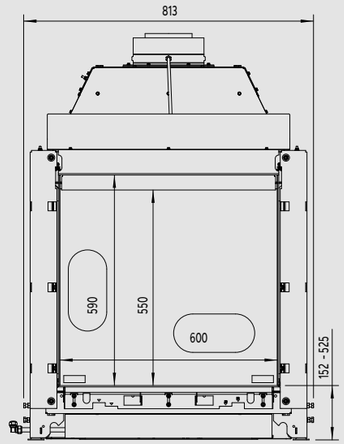

Bovenzijde

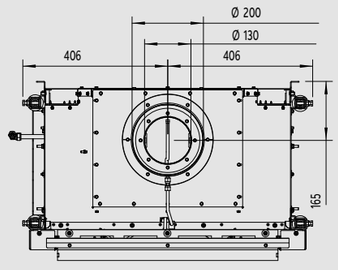

Zijaanzicht

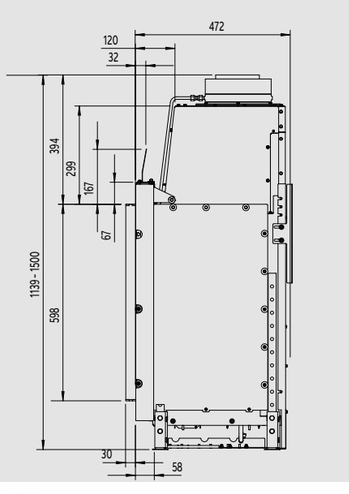

Kalfire GP60/79F

pag. 42

Voorzijde

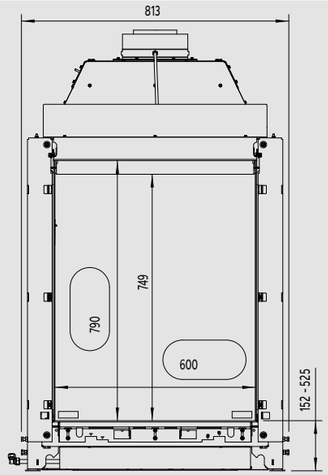

Bovenzijde

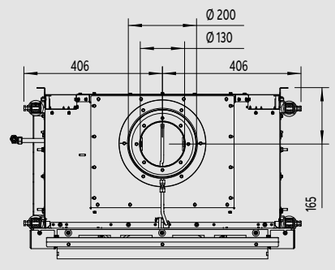

Zijaanzicht

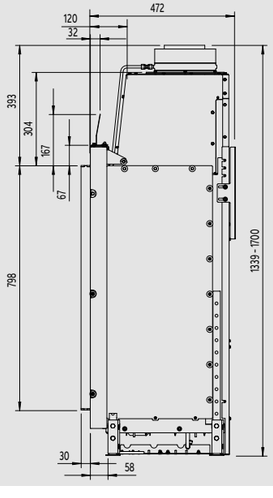

Kalfire GP75/59F

pag. 44

Voorzijde

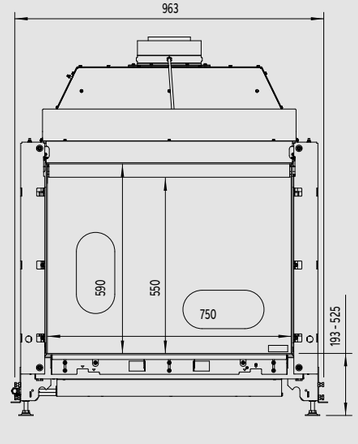

Bovenzijde

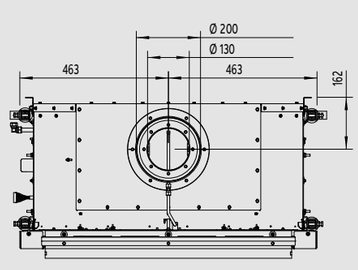

Zijaanzicht

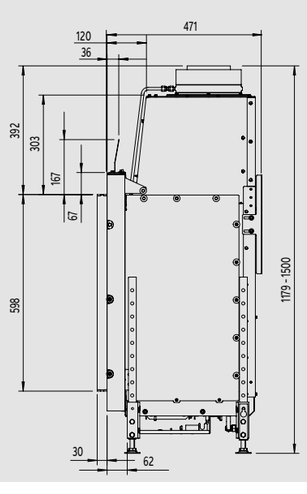

Kalfire GP105/59F

pag. 46

Voorzijde

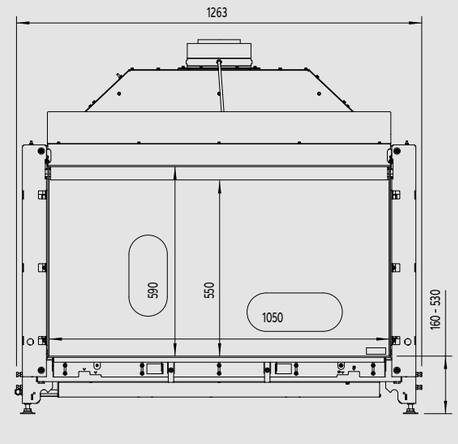

Bovenzijde

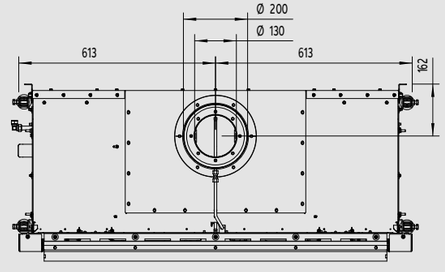

Zijaanzicht

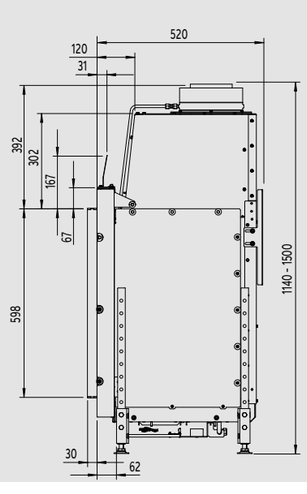

Fronthaarden
Kalfire GP serie

Kalfire GP105/79F

pag. 48

Voorzijde

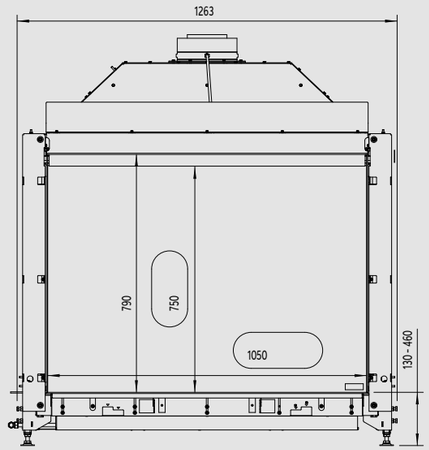

Bovenzijde

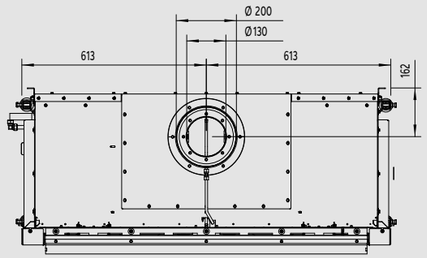

Zijaanzicht

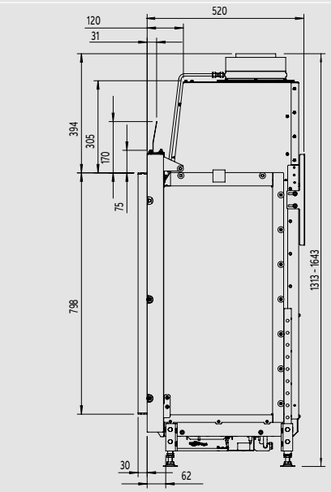

Fronthaarden
Kalfire G serie

Kalfire G60/48F

pag. 50

Voorzijde

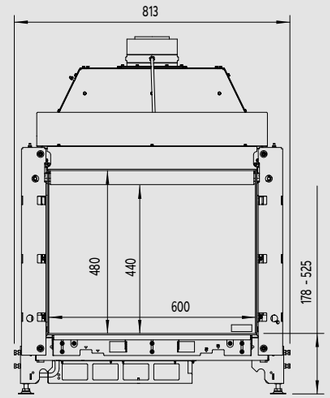

Bovenzijde

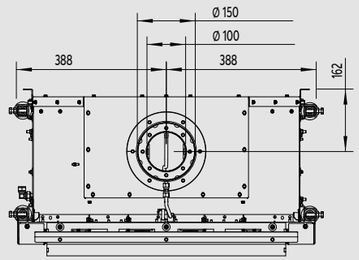

Zijaanzicht

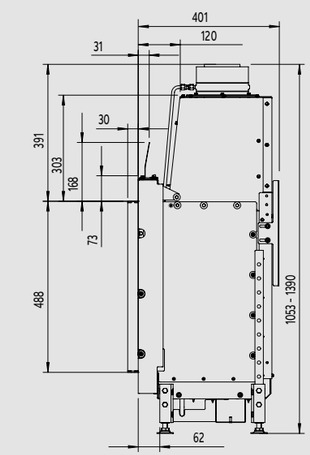

Kalfire G80/48F

pag. 52

Voorzijde

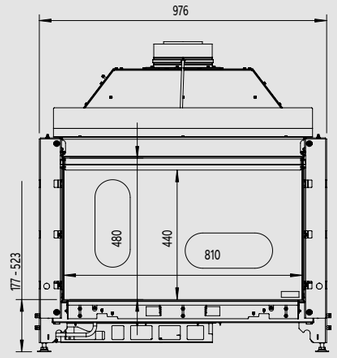

Bovenzijde

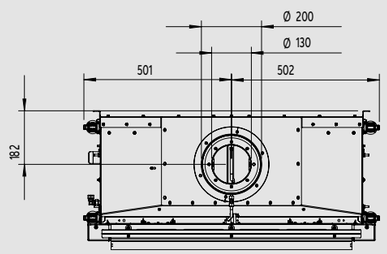

Zijaanzicht

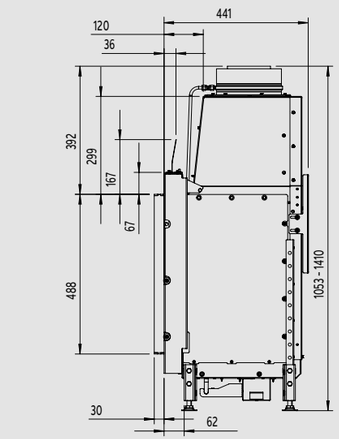

Kalfire G100/41F

pag.54

Voorzijde

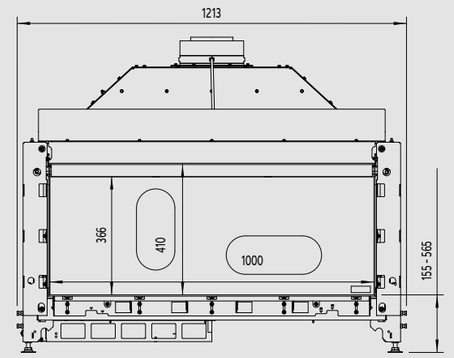

Bovenzijde

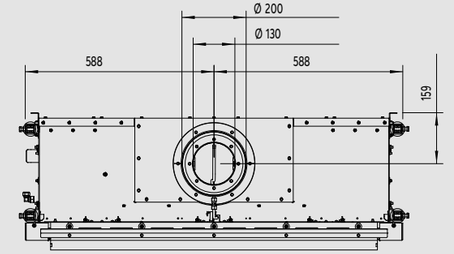

Zijaanzicht

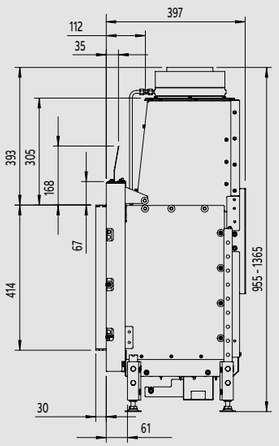

Fronthaarden

Kalfire G serie

Kalfire G120/41F

pag. 56

Voorzijde

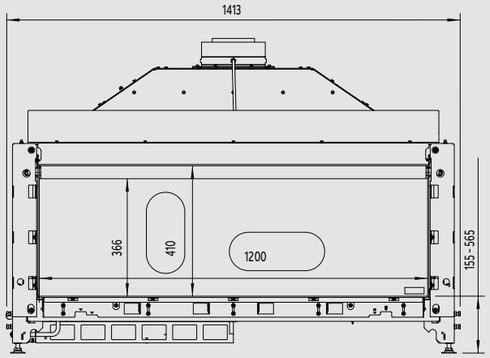

Bovenzijde

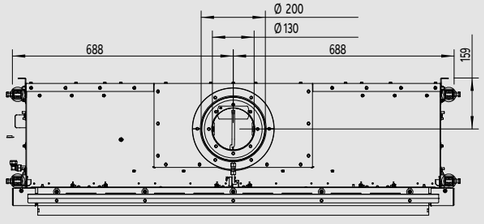

Zijaanzicht

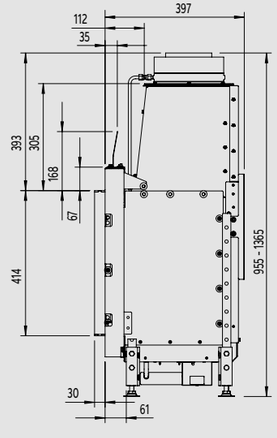

Kalfire G160/41F

pag. 58

Voorzijde

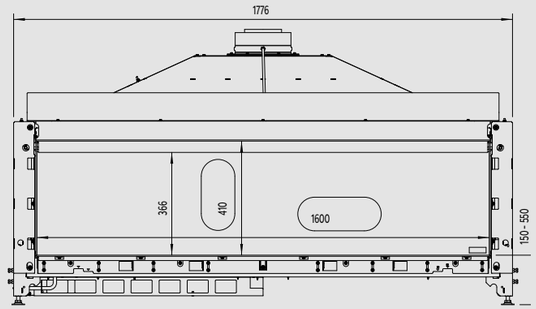

Bovenzijde

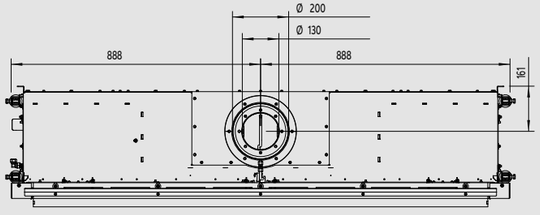

Zijaanzicht

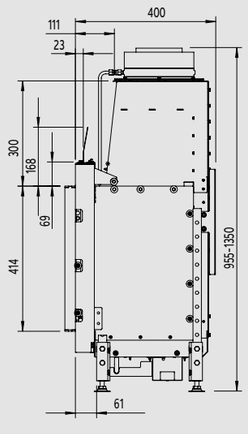

Hoekhaarden

Kalfire GP serie

Kalfire GP65/55CL

pag. 62

Voorzijde

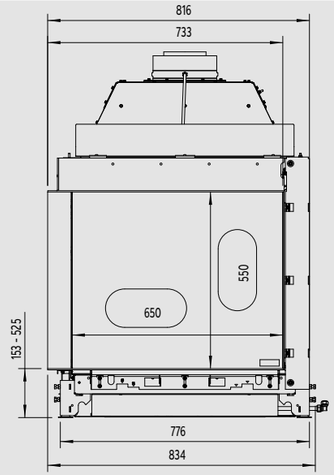

Bovenzijde

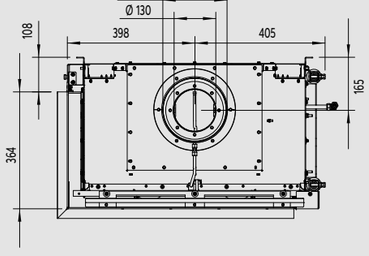

Zijaanzicht

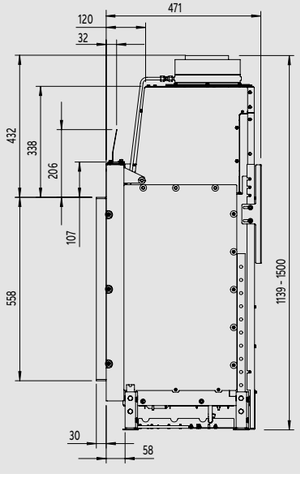

Kalfire GP65/55CR

pag. 62

Voorzijde

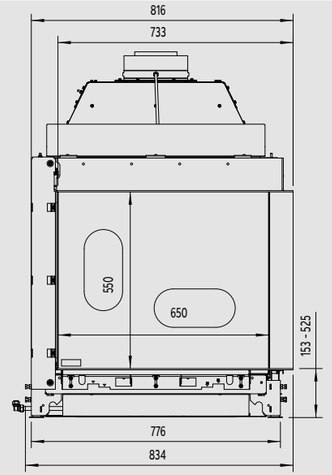

Bovenzijde

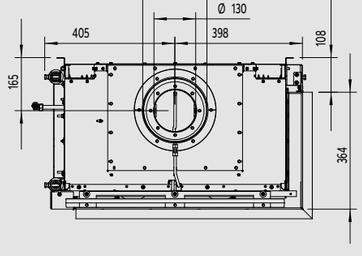

Zijaanzicht

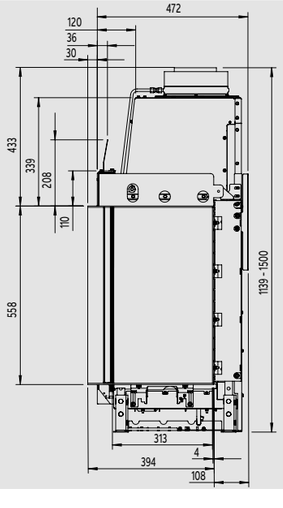

Kalfire GP65/75CL

pag. 64

Voorzijde

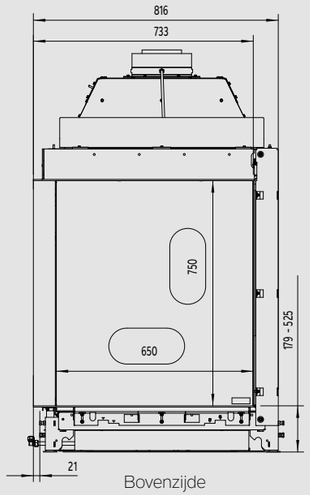

Bovenzijde

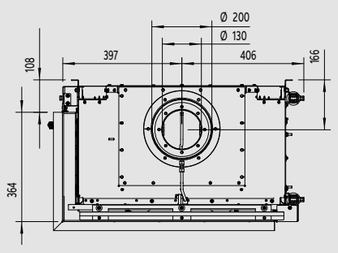

Zijaanzicht

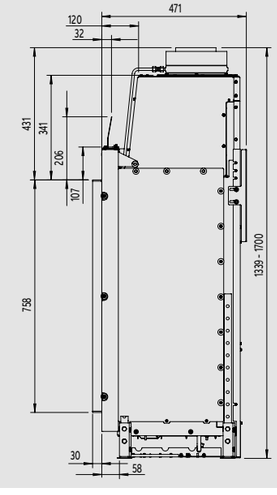

Kalfire GP65/75CR

Voorzijde

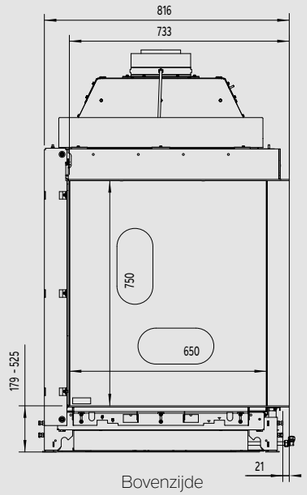

Bovenzijde

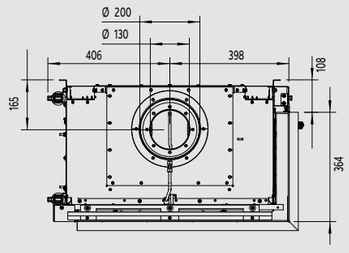

Zijaanzicht

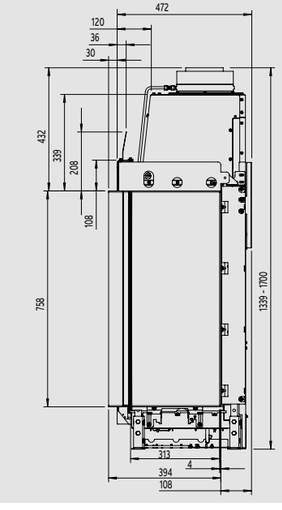

Kalfire GP80/55CL

pag. 66

Voorzijde

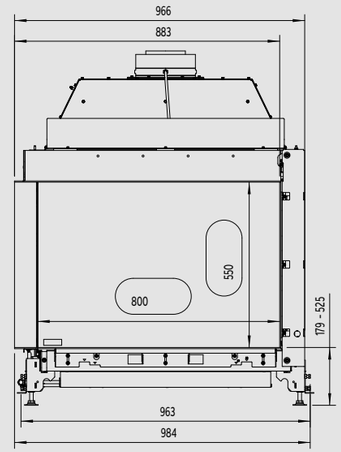

Bovenzijde

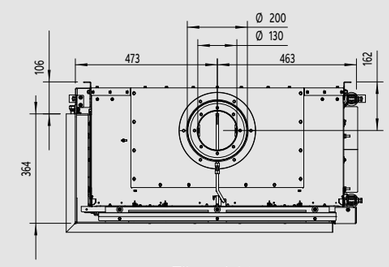

Zijaanzicht

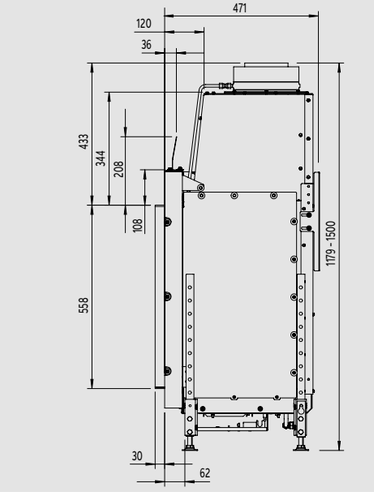

Kalfire GP80/55CR

Voorzijde

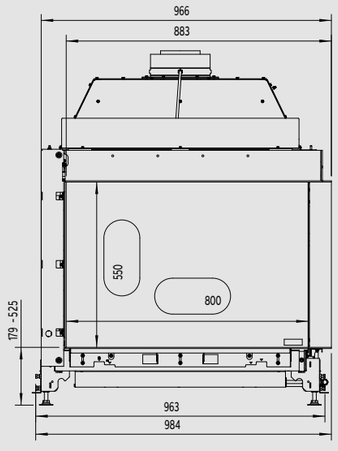

Bovenzijde

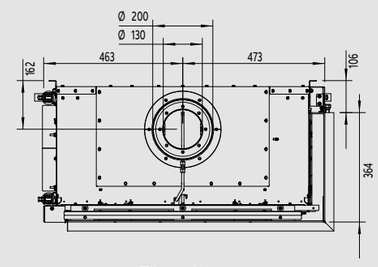

Zijaanzicht

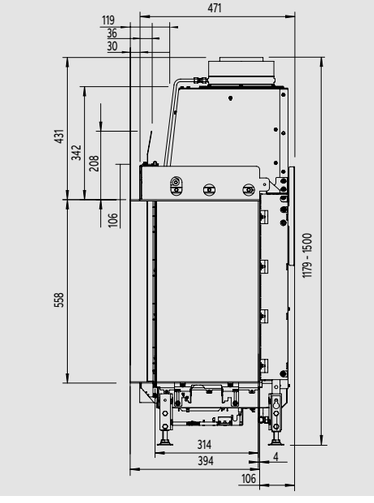

Kalfire GP110/55CL

pag. 68

Voorzijde

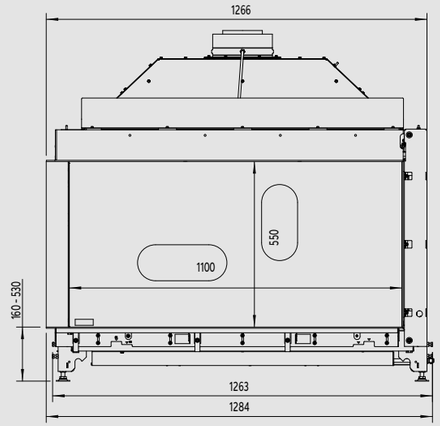

Bovenzijde

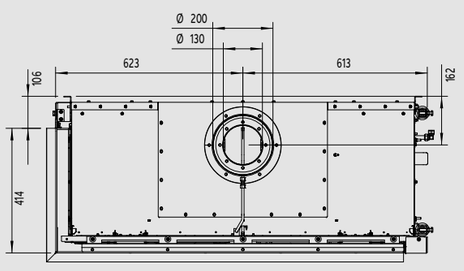

Zijaanzicht

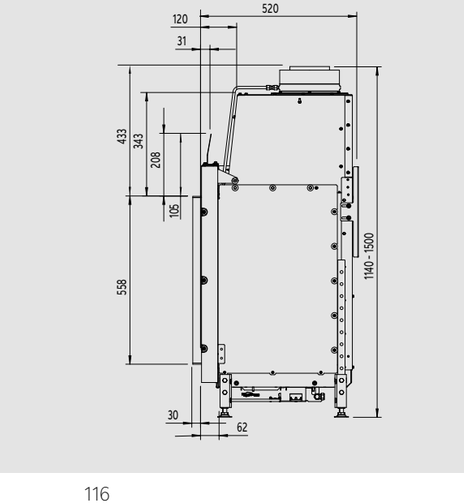

Kalfire GP110/55CR

Voorzijde

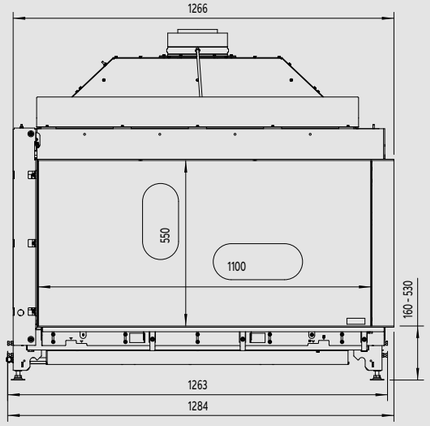

Bovenzijde

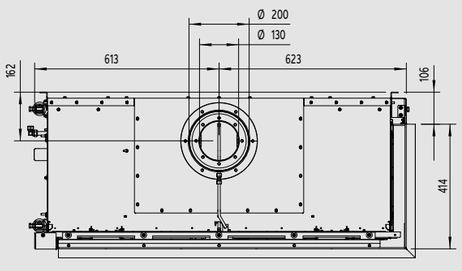

Zijaanzicht

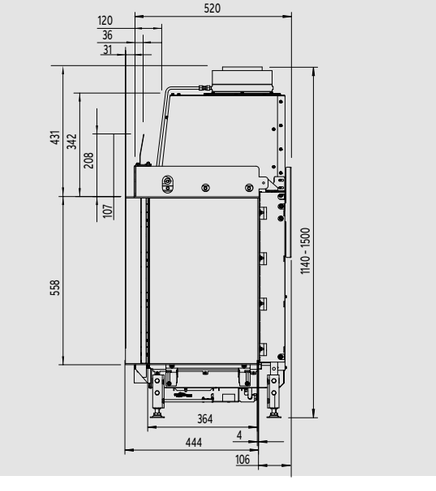

Kalfire GP110/75CL

pag. 70

Voorzijde

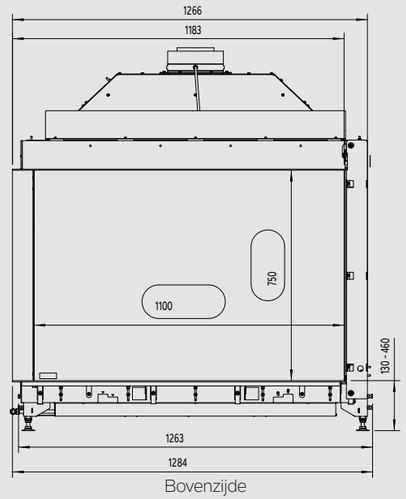

Bovenzijde

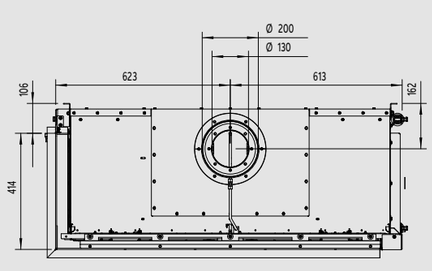

Zijaanzicht

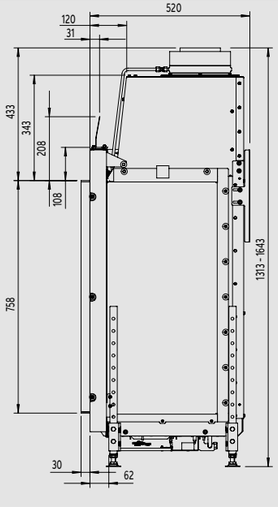

Kalfire GP110/75CR

Voorzijde

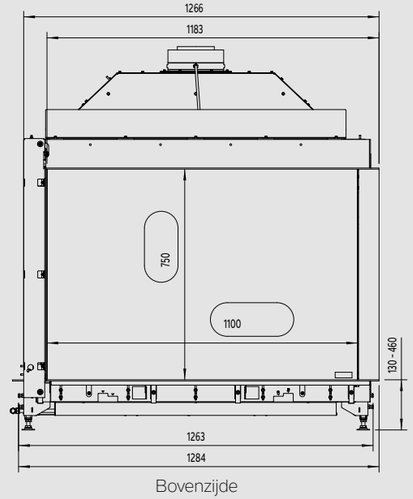

Bovenzijde

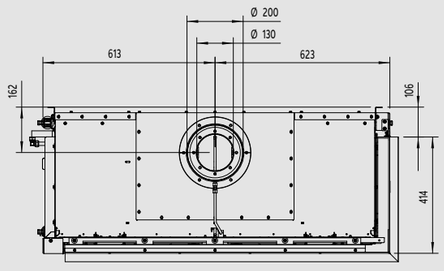

Zijaanzicht

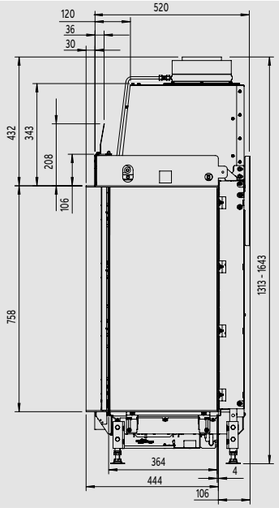

Kalfire G65/44CL

Voorzijde

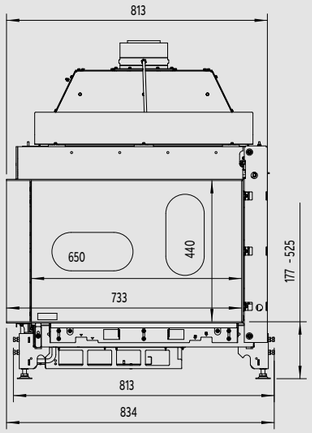

Bovenzijde

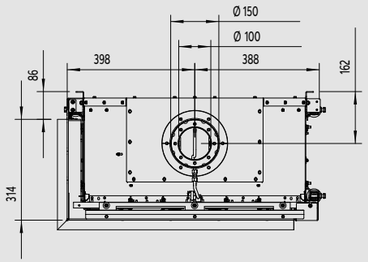

Zijaanzicht

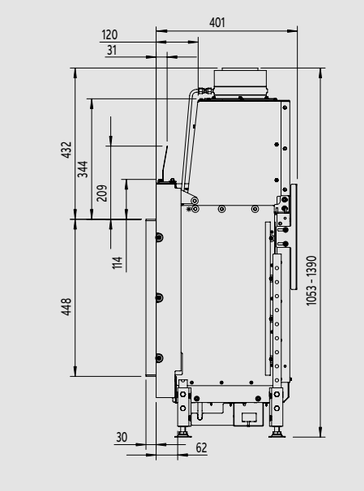

Kalfire G65/44CR

pag. 72

Voorzijde

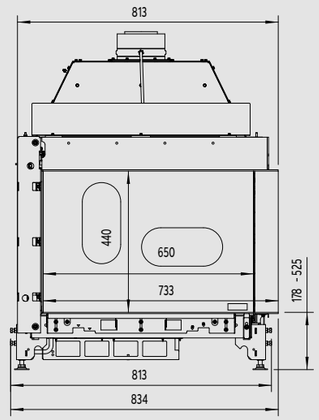

Bovenzijde

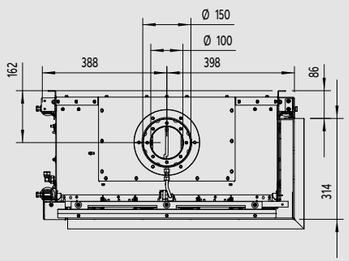

Zijaanzicht

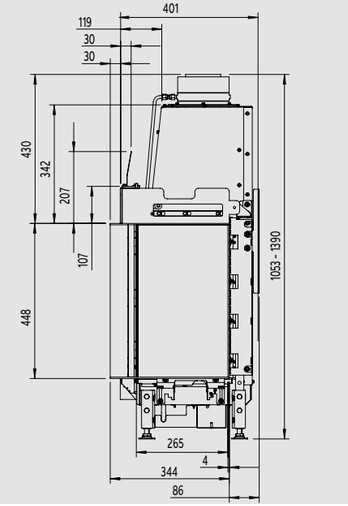

Kalfire G85/44CL

pag. 74

Voorzijde

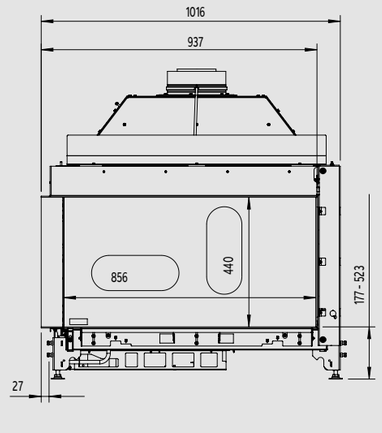

Bovenzijde

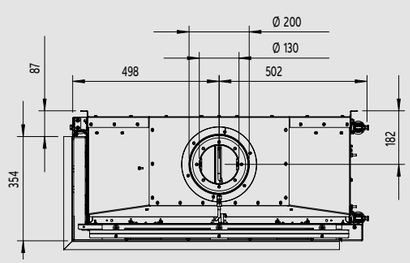

Zijaanzicht

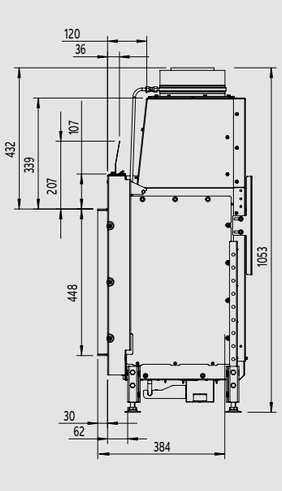

Kalfire G85/44CR

Voorzijde

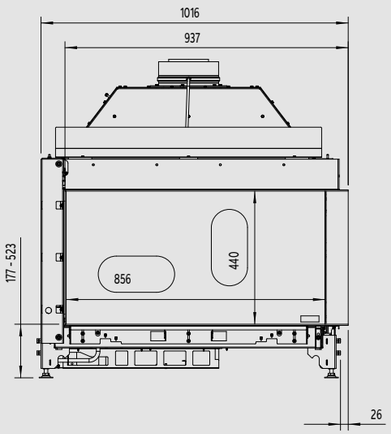

Bovenzijde

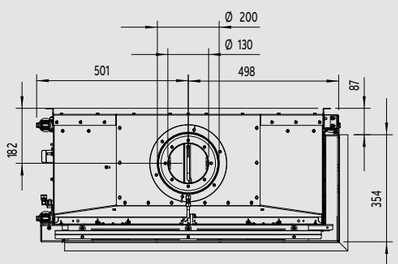

Zijaanzicht

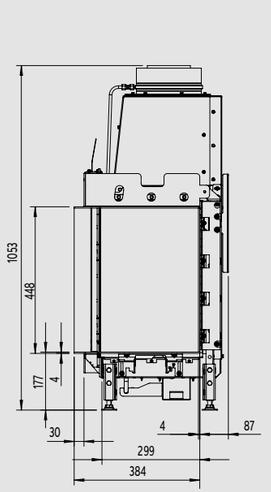

Kalfire G105/37CL

pag. 76

Voorzijde

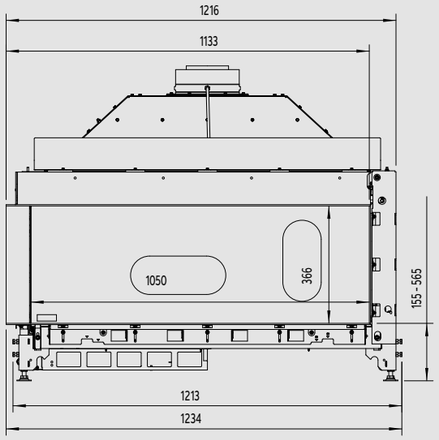

Bovenzijde

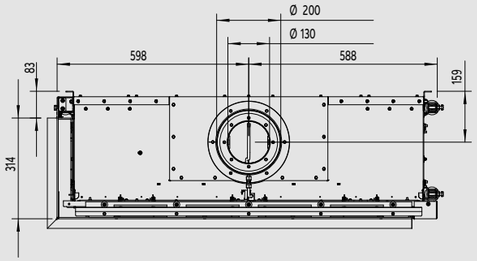

Zijaanzicht

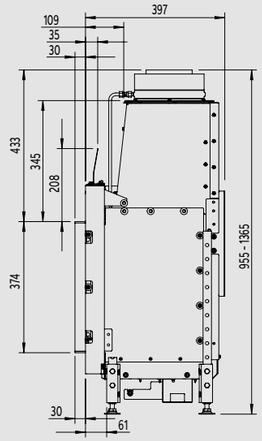

Kalfire G105/37CR

Voorzijde

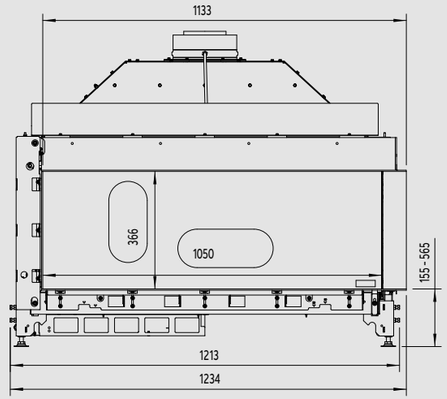

Bovenzijde

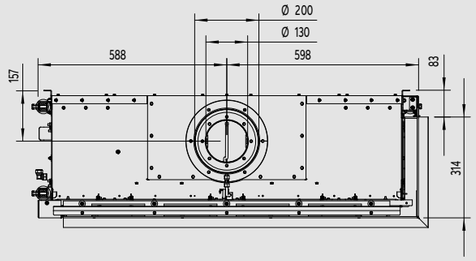

Zijaanzicht

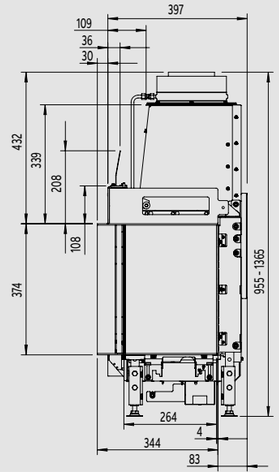

Kalfire G125/37CL

pag. 78

Voorzijde

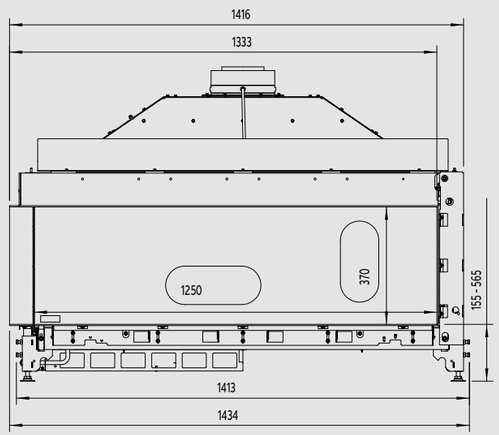

Bovenzijde

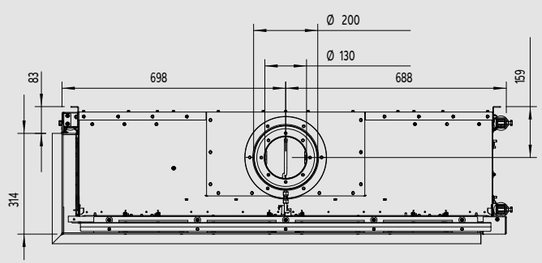

Zijaanzicht

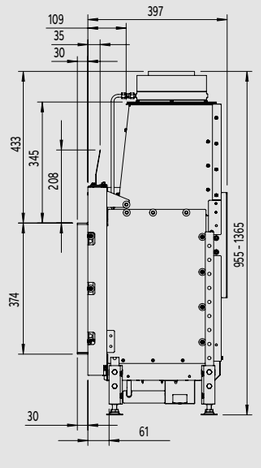

Kalfire G125/37CR

Voorzijde

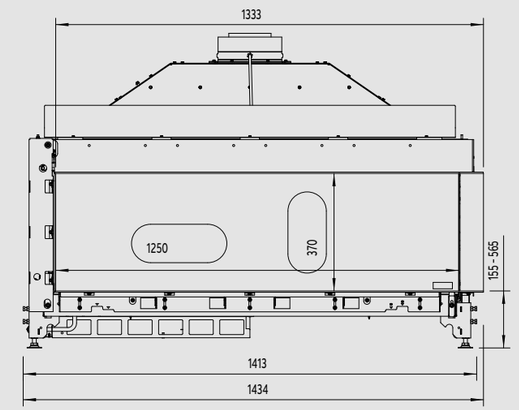

Bovenzijde

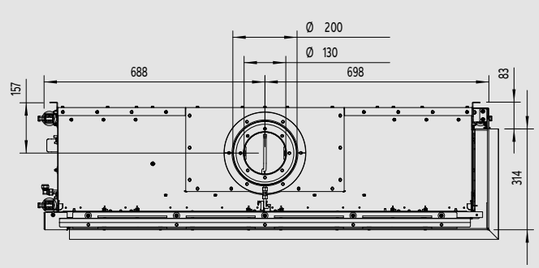

Zijaanzicht

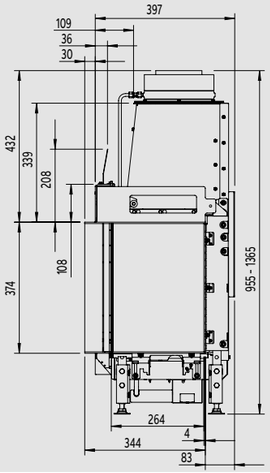

Hoekhaarden

Kalfire G serie

Kalfire G165/37CL

Voorzijde

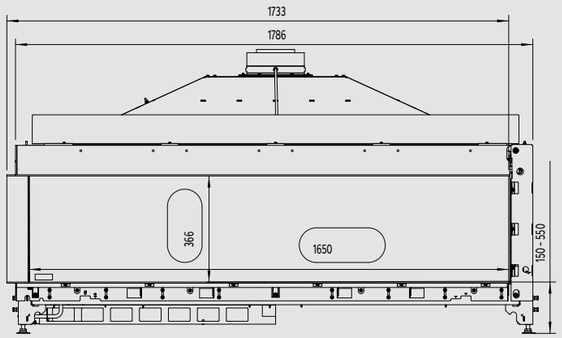

Bovenzijde

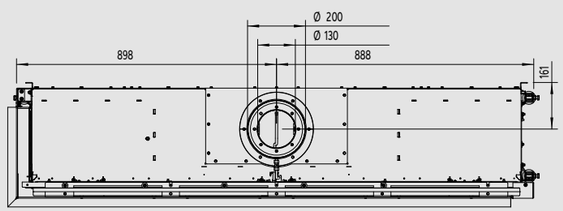

Zijaanzicht

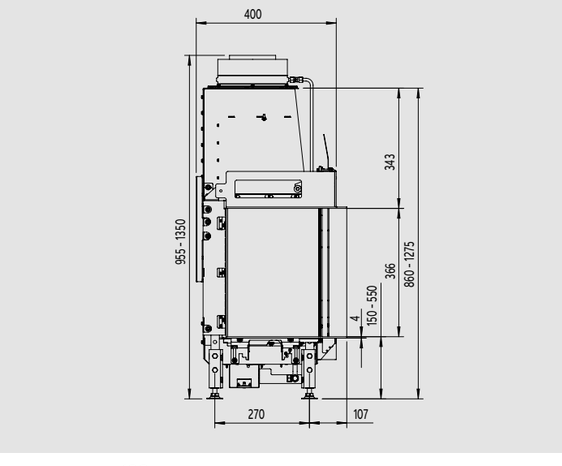

Kalfire G165/37CR

pag. 80

Voorzijde

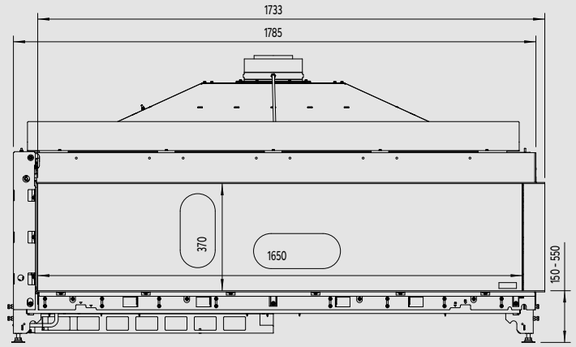

Bovenzijde

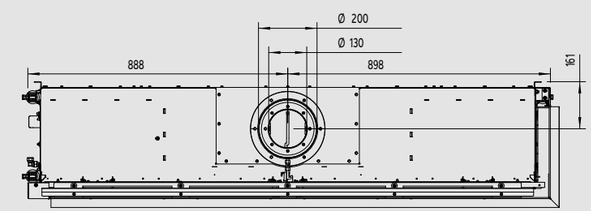

Zijaanzicht

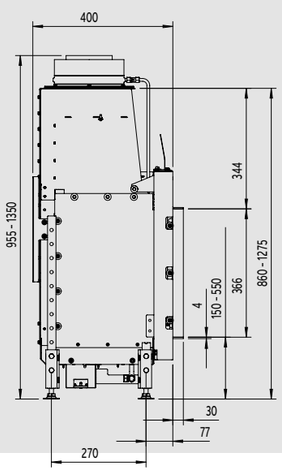

3-zijdige haarden

Kalfire GP serie

Kalfire GP70/55S

Voorzijde

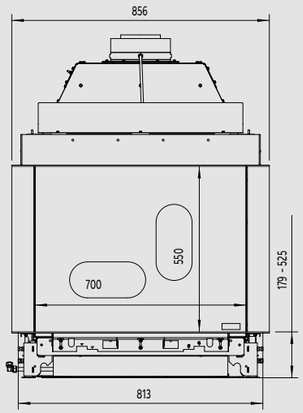

Bovenzijde

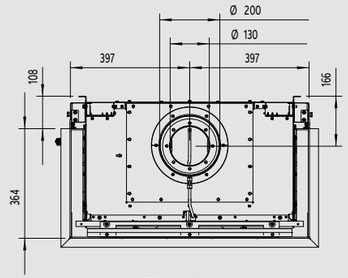

Zijaanzicht

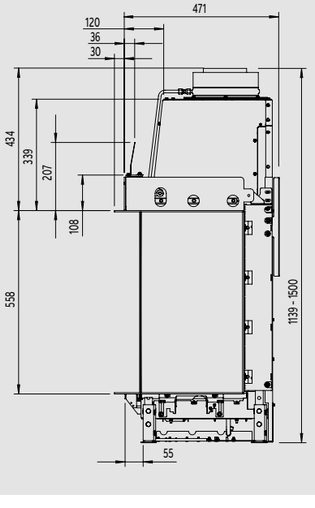

Kalfire GP70/75S

pag. 84

Voorzijde

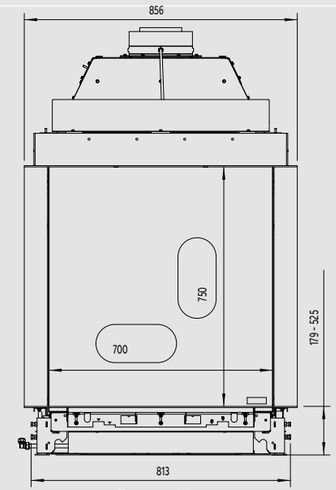

Bovenzijde

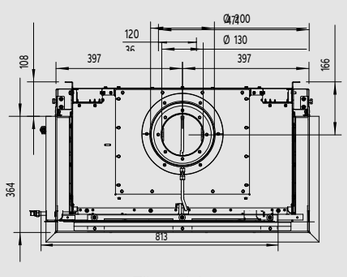

Zijaanzicht

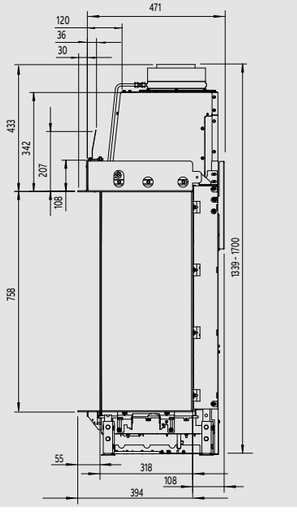

3-zijdige haarden
Kalfire GP serie

Kalfire GP85/55S

pag. 86

Kalfire GP115/55S

pag. 88

Kalfire GP115/75S

pag. 90

3-zijdige haarden
Kalfire G serie

Kalfire G70/44S

pag. 92

Voorzijde

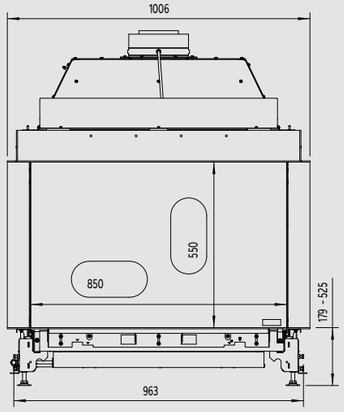

Voorzijde

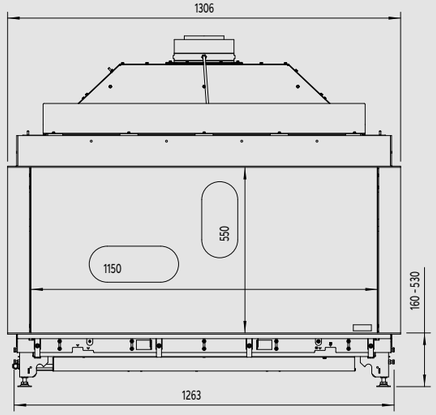

Voorzijde

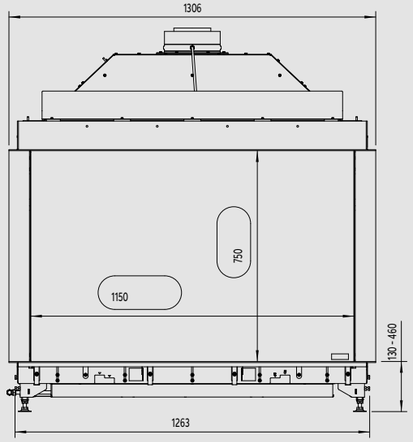

Voorzijde

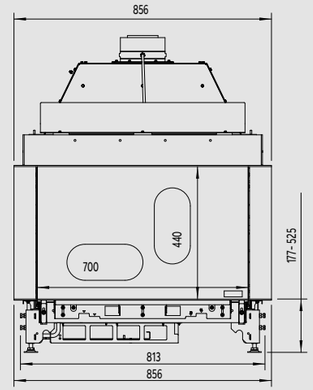

Bovenzijde

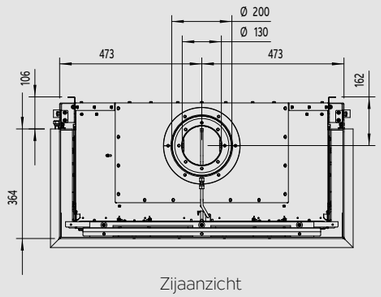

Bovenzijde

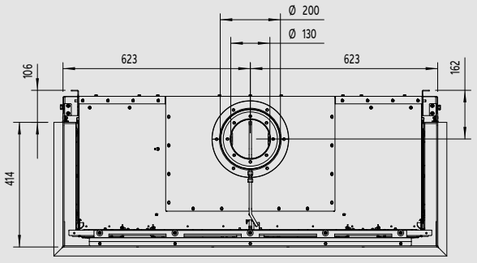

Bovenzijde

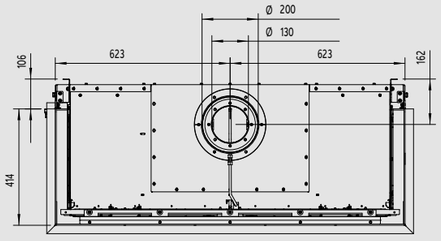

Bovenzijde

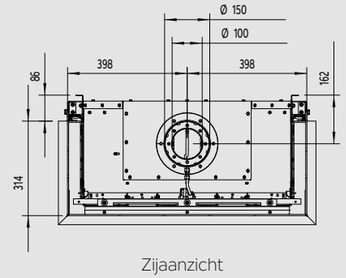

Zijaanzicht

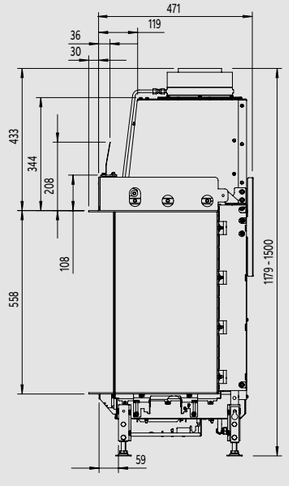

Zijaanzicht

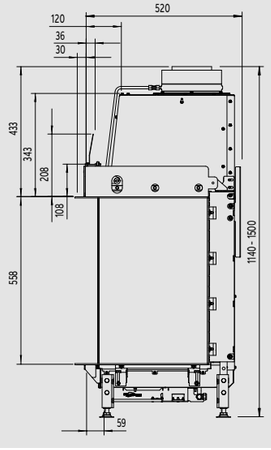

Zijaanzicht

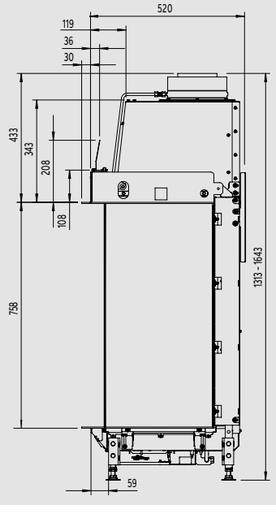

Zijaanzicht

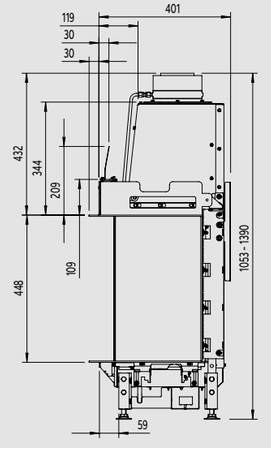

3-zijdige haarden

Kalfire G serie

Kalfire G90/44S

pag. 94

Voorzijde

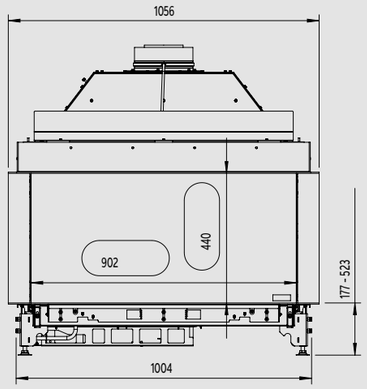

Bovenzijde

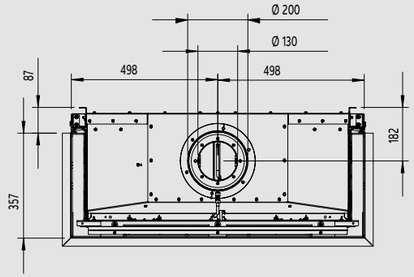

Zijaanzicht

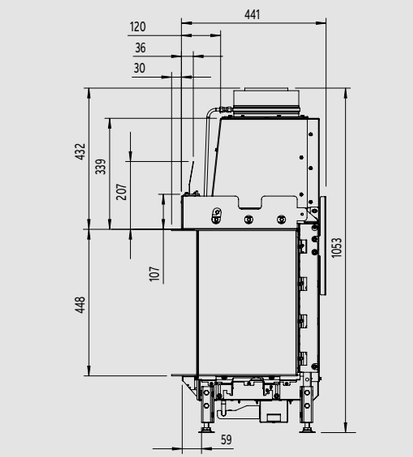

Kalfire G110/37S

pag. 96

Voorzijde

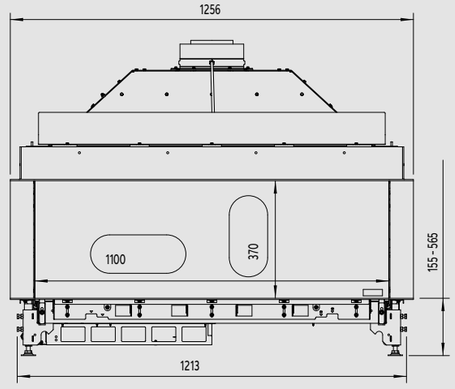

Bovenzijde

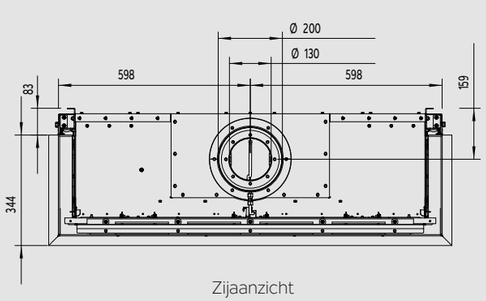

Zijaanzicht

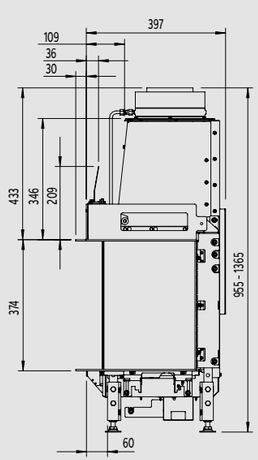

Kalfire G130/37S

pag. 98

Voorzijde

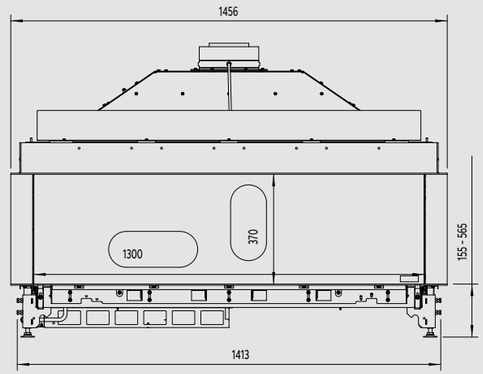

Bovenzijde

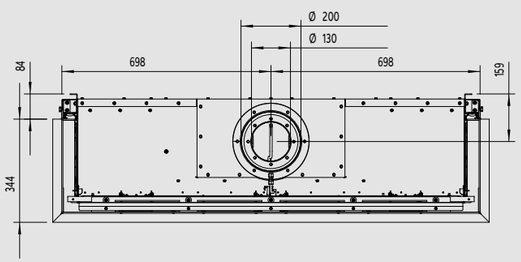

Zijaanzicht

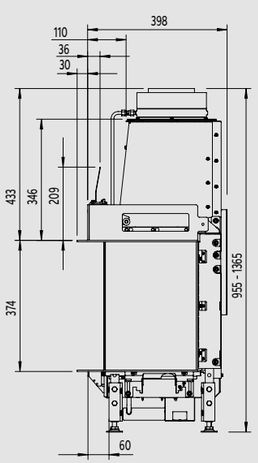

Kalfire G170/37S

pag. 100

Voorzijde

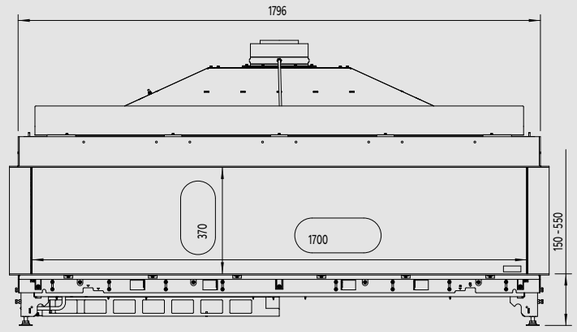

Bovenzijde

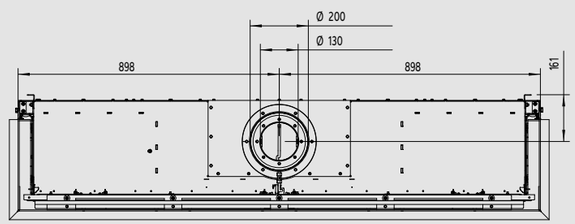

Zijaanzicht

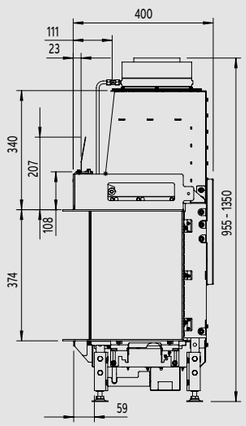

Tunnelhaard

Kalfire GP80/54T

pag. 102

Roomdivider

Kalfire GP85/50R

pag. 104

Voorzijde

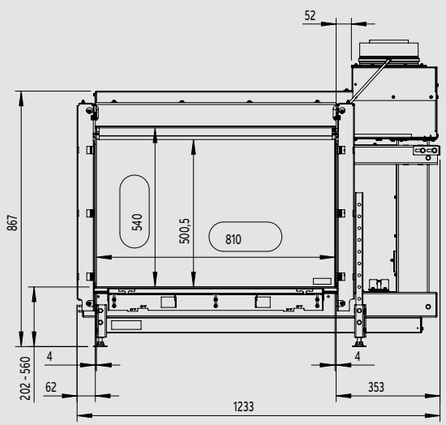

Bovenzijde

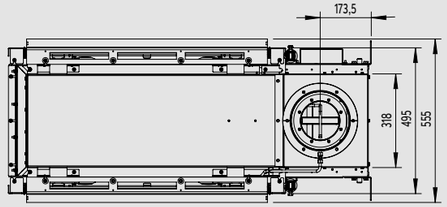

Zijaanzicht

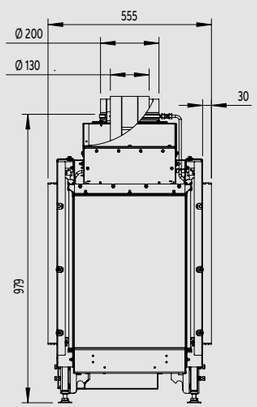

Voorzijde

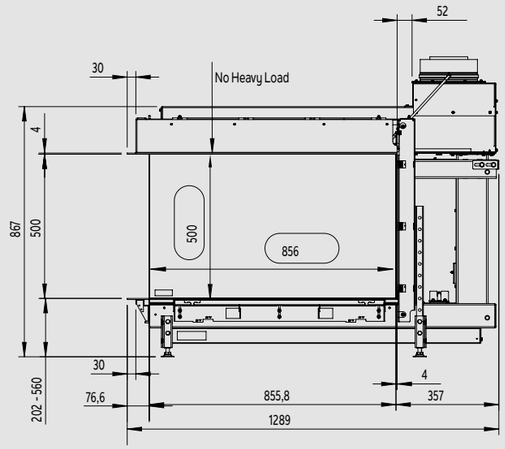

Bovenzijde

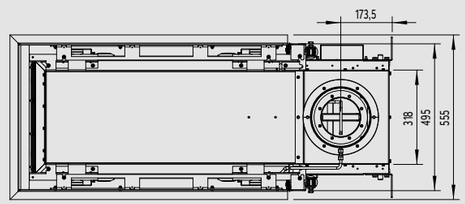

Zijaanzicht

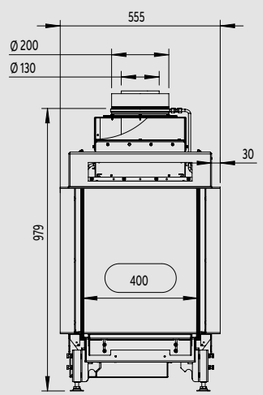

DON'T COMPROMISE.

DON'T COMPROMISE.

KALFIRE
FIREPLACES

Geloërveldweg 21
5951 DH Belfeld

info@kalfire.com
KALFIRE.COM